LIUGONG

856HE

EMAX+

ТИП БАТАРЕИ	LFP (Литий-железо-фосфатный аккумулятор)
НОМИН. МОЩНОСТЬ БАТАРЕИ	350 кВт/час
ЭКСПЛУАТАЦИОННАЯ МАССА	19 971 кг
ГРУЗОПОДЪЁМНОСТЬ	5 800 кг
ОБЪЕМ СТАНДАРТНОГО КОВША	3,5 м^3
СТАНДАРТНОЕ УСИЛИЕ ОТРЫВА	162 кН
ВЫСОТА РАЗГРУЗКИ ПРИ МАКС. ПОДЪЁМЕ И УГЛЕ РАЗГРУЗКИ КОВША 45°	2 977 мм

АККУМУЛЯТОРНЫЙ ЭЛЕКТРОТРАНСПОРТ

СУРОВЫЙ МИР. НАДЁЖНАЯ ТЕХНИКА

856HE ТЕХНИЧЕСКИЕ ХАРАКТЕРИСТИКИ >>>

ЭЛЕКТРИЧЕСКАЯ СИСТЕМА	
Аккумулятор	Литий-железо-фосфатный
Номинальная мощность батареи	350 кВт/ч
Номинальное напряжение	580 В
Системное напряжение	DC24V
Уровень защиты батареи	IP67
Тип охлаждения	Интеллектуальный контроль температуры, жидкостное охлаждение
Рекомендуемое зарядное устройство	240 кВт
Время зарядки (Зарядная установка 300 кВт)	≤ 75 мин

ЭЛЕКТРОМОТОР ХОДА	
Пиковая мощность	160 кВт
Уровень защиты стандарт	IP67
Температурный диапазон эксплуатации	- 40 ~ 85 °C
Тип охлаждения	Интеллектуальный контроль температуры, жидкостное охлаждение
Предель. высота применения над уровнем моря	≤ 5,000 м

ЭЛЕКТРОМОТОР ГИДРАВЛИЧЕСКОЙ СИСТЕМЫ	
Пиковая мощность	160 кВт
Уровень защиты стандарт	IP67
Температурный диапазон эксплуатации	- 40 ~ 85 °C
Тип охлаждения	Интеллектуальный контроль температуры, жидкостное охлаждение
Предель. высота применения над уровнем моря	≤ 5,000 м

ТРАНСМИССИЯ	
Производитель	LiuGong
Количество передач переднего / заднего хода	2 / 1
Максимальная скорость переднего хода	40 км/ч
Максимальная скорость заднего хода	13 км/ч
Тип трансмиссии	Планетарная с переключением под нагрузкой

МОСТЫ	
Тип	Мосты LiuGong
Маслоохлаждаемыми дисковыми тормозами угол качания моста	± 9.0°
Размер шин	23.5-25 PR20

ГИДРАВЛИЧЕСКАЯ СИСТЕМА РАБОЧЕГО ОБОРУДОВАНИЯ	
Система	Шестерённый и аксиально-поршневой насосы с объединением потоков
Управление	Рычаги с пилотным управлением
Насос рабочего оборудования	Шестерённый
Рабочее давление системы	25 МПа

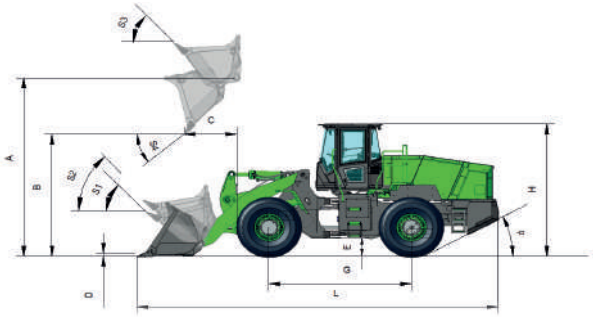

ГИДРАВЛИЧЕСКАЯ СИСТЕМА РУЛЕВОГО УПРАВЛЕНИЯ	
Система	Объединение потоков
Основной насос системы рулевого управления	Аксиально-поршневой
Макс. давление системы рулевого управления	21 МПа

ТОРМОЗНАЯ СИСТЕМА	
Система рабочего тормоза	Гидравлическая
Тип рабочего тормоза	Многодисковые с масленным охлаждением
Тип стояночного тормоза	Барабанного типа
Система стояночного тормоза	Электрогидравлическая

РАБОЧИЕ ХАРАКТЕРИСТИКИ ПОГРУЗЧИКИ	
Эксплуатационная масса	19 971 кг
Объём ковша	3,5 м³
Опрокидывающая нагрузка в прямом положении	16 400 кг
Опрокидывающая нагрузка при полном повороте	14 480 кг
Время подъёма стрелы	5,2 с
Время выгрузки ковша	1,5 с
Время опускания стрелы	2,3 с
Время полного цикла	9 с
Усилие отрыва ковша	162 кН
A Макс. высота подъёма по пальцу шарнира крепления ковша	4 156 мм
B Высота разгрузки при макс. подъёме и угле разгрузки ковша 45°	2 977 мм
C Вылет при макс. подъёме и угле разгрузки ковша 45°	1 231 мм
D Максимальная глубина копания	50,2 мм
S_1 Запрокидывание ковша на уровне земли	44.3°
S_2 Запрокидывание ковша при перемещении	49°
S_3 Запрокидывание ковша на макс. высоте	56°
S_4 Макс. угол выгрузки на макс. высоте	45°

РАЗМЕРЫ	
E Клиренс	431 мм
G Колесная база	3 525 мм
H Высота кабины	3 500 мм
J Колея	2 280 мм
K Ширина по шинам	2 880 мм
L Длина по ковшу	8 615 мм
M Угол поворота	38°
P Задний угол свеса	28°
R_1 Радиус поворота по внешней кромке ковша	7 209 мм
R_2 Радиус поворота по внешней стороне шины	6 625 мм
W Ширина по ковшу	2 970 мм

ВОЗМОЖНОСТИ ОБСЛУЖИВАНИЯ	
Система охлаждения	45 л
Бак для гидравлической жидкости	230 л
Мосты, передний/задний	35 / 35 л
Трансмиссия	30 л

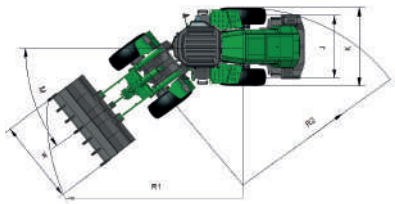

ООО "Глобал Импорт", официальный дистрибьютор LiuGong
тел.: 8 800 222 65 77 | email: info@liugong-vostok.ru | www.liugong-vostok.ru

Разработано компанией LiuGong 11/2023

Технические характеристики и дизайн могут быть изменены без предварительного уведомления. Показанные машины могут включать дополнительное оборудование. Стандартное и дополнительное оборудование LiuGong может различаться в зависимости от региона. Пожалуйста, проконсультируйтесь с вашим дилером LiuGong для получения информации, специфичной для вашего региона. В этом файле мощность двигателя в кВт конвертируется в лошадиные силы (1 кВт = 1,3410 л.с.).